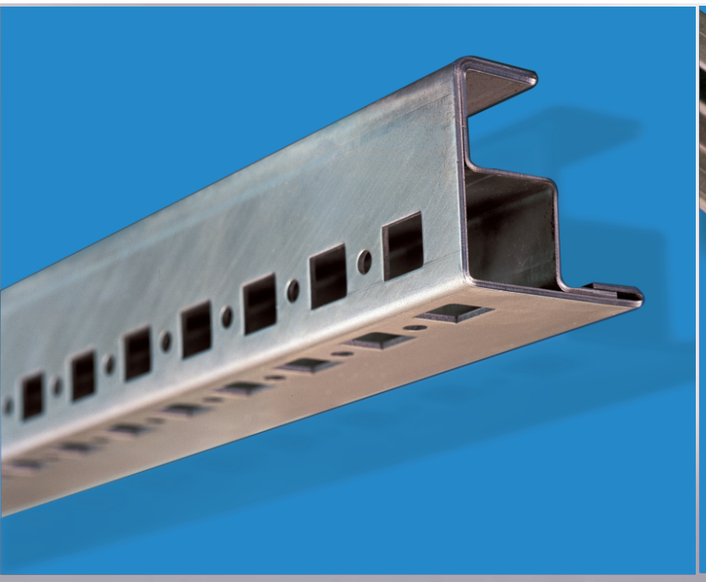

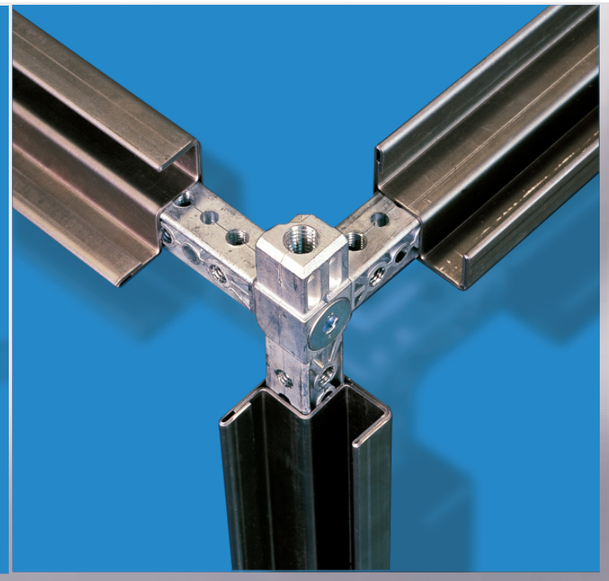



基本型产品篇

服务器机柜系列

网络机柜系列

挂墙柜系列

开放式机架系列

工业控制柜系列

壁挂式控制箱系列

户外机柜系列

控制台系列

常用配件系列

SE-TY1 系列服务器机柜

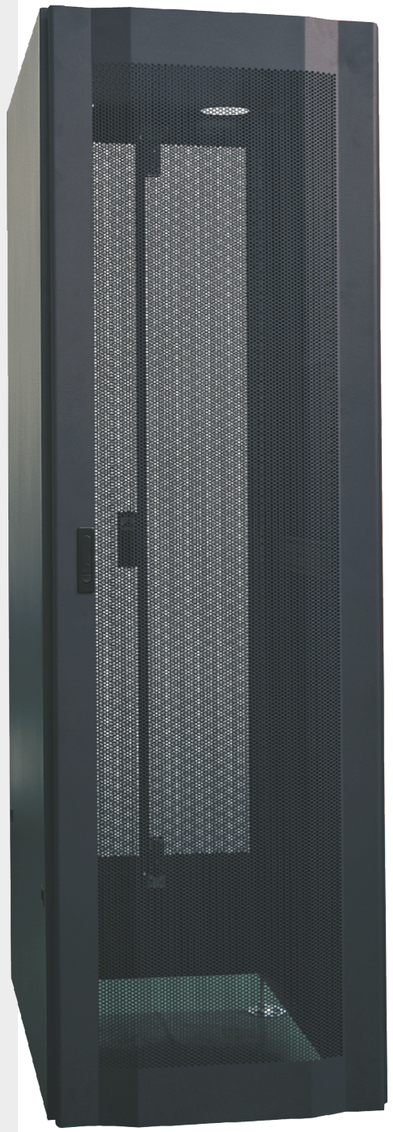

工艺特点及性能

1.产品符合ANSI/EIA;RS-310-D;IEC297-2;DIN41491:PART1;DIN41494:PART7;GB/T3047.2-92标准,兼容ETSI标准

2.框架由九折式型材和优质专用三通焊接而成，整体结构坚固，静载负荷达1000Kg

3.造型别致的高密度网孔前门和对开网孔后门，通风孔通风面积不少于柜门面积的65%，外观高 雅气派。前门可选配国际流行颜色的钢化玻璃门

4.左右侧门可快速拆、装，方便工作

5.可同时安有万向脚轮和支撑脚，便于移动、固定

6.可互换的门铰链；顶部进线孔配有橡胶盖

7.深度可调（25mm为单位），容量间隔高度可调（1u为单位）

8.国际品质机柜可置换性的配件

9.可根据客户要求定制各种规格及柜内结构变化

- **表面处理**：脱脂、酸洗、磷化、清洗、喷涂
- **材质**：优质冷轧钢板,角规2.0mm，其他1.2~1.5mm
- **颜色**：RAL9004（黑色）RAL7044（灰色）

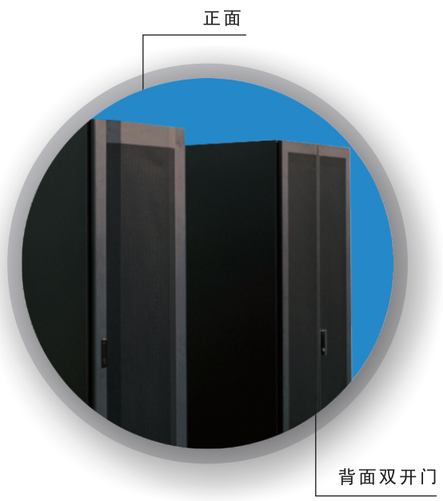

SE-TY1 系列服务器机柜


承重滑动板


发泡胶和侧安装梁

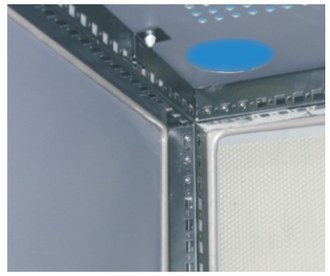
顶盖带有胶盖进线孔



带刻度安装轨及130度铰链

SE-TY1标准机柜规格型号及技术参数

型号	宽度	深度	高度	容量/U	包装箱尺寸	体积
SE-TY16622	600	600	1100	22	690*690*1130	0.5380
SE-TY16822		800			690*890*1130	0.6940
SE-TY16922		900			690*990*1130	0.7719
SE-TY16022		1000			690*1090*1130	0.8499
SE-TY16637	600	600	1800	37	690*690*1830	0.8712
SE-TY16837		800			690*890*1830	1.1238
SE-TY16937		900			690*990*1830	1.2500
SE-TY16037		1000			690*1090*1830	1.3763
SE-TY16642	600	600	2000	42	690*690*2030	0.9665
SE-TY16842		800			690*890*2030	1.2466
SE-TY16942		900			690*990*2030	1.3870
SE-TY16042		1000			690*1090*2030	1.5268
SE-TY18842	800	800			890*890*2030	1.6080
SE-TY18042		1000			890*1090*2030	1.9693
SE-TY16647	600	600	2200	47	690*690*2230	1.0617
SE-TY16847		800			690*890*2230	1.3694
SE-TY16947		900			690*990*2230	1.5233
SE-TY16047		1000			690*1090*2230	1.6772
SE-TY18847	800	800			890*990*2230	1.7664
SE-TY18047		1000			890*1090*2230	2.1633

SE-TY1标准配置表

序号	名称	数量 600W	数量 800W	单位	材质	备注
1	机柜框架	1	1	件	SPCCT=1.5	九折型材支架
2	前门	1	1	件	SPCCT=1.2	拱型门(网孔)
3	前门锁	1	1	把	----	一点锁定
4	左后门	1	1	件	SPCCT=1.2	网孔
5	右后门	1	1	件	SPCCT=1.2	网孔
6	后门锁	1	1	把	----	三点锁定
7	侧门	2	2	件	SPCCT=1.2	快开拉手锁紧
8	顶盖	1	1	件	SPCCT=1.2	两个出线孔
9	脚轮托盘	4	4	件	SPCCT=2.5	
10	万向脚轮	4	4	件	----	2.5″不带刹车
11	支脚	4	4	件		
12	安装梁	2	4/6	件	SPCCT=1.5	800W机柜27U以下4件
13	安装角规	4	4	件	SPCCT=2.0	
14	线槽	--	2	件	SPCCT=1.2	仅800W含线槽
15	下封板			件	SPCCT=1.2	★选配件★
16	连接块	--	8/12	件	SPCCT=2.0	仅800W有连接块27U以下8件

SE–TY1 600宽度机柜

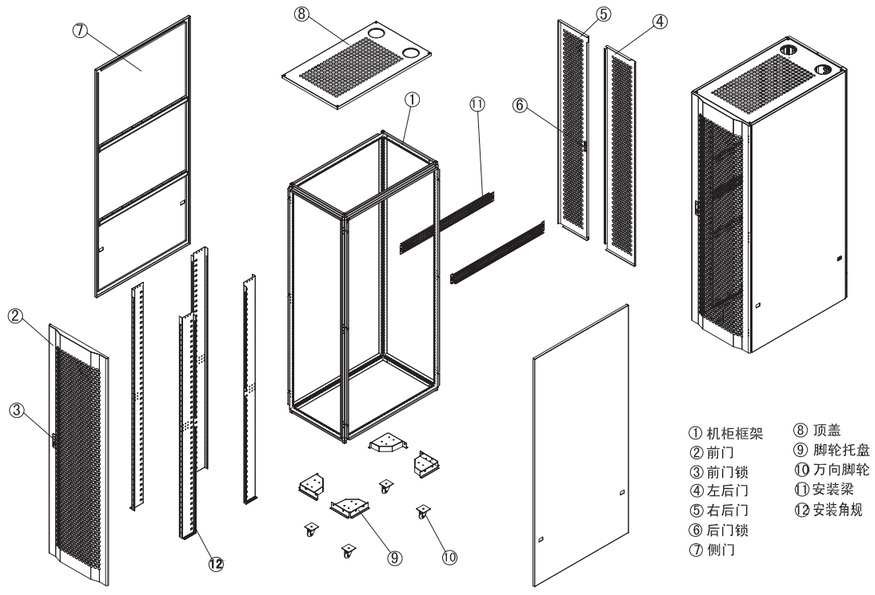

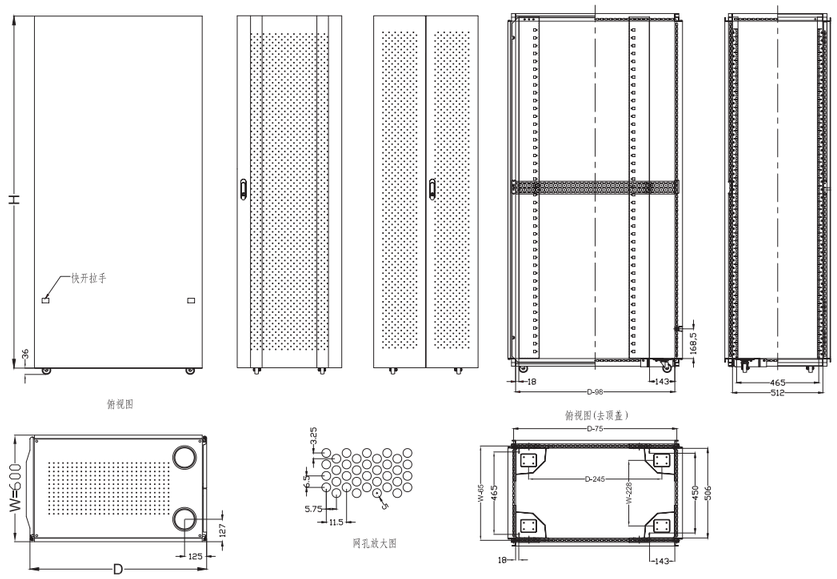

SE–TY1 800宽度机柜

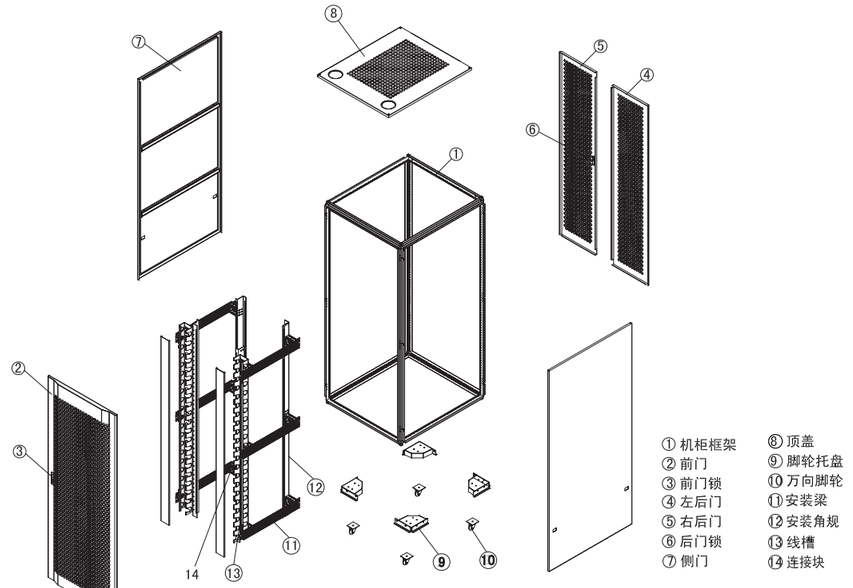

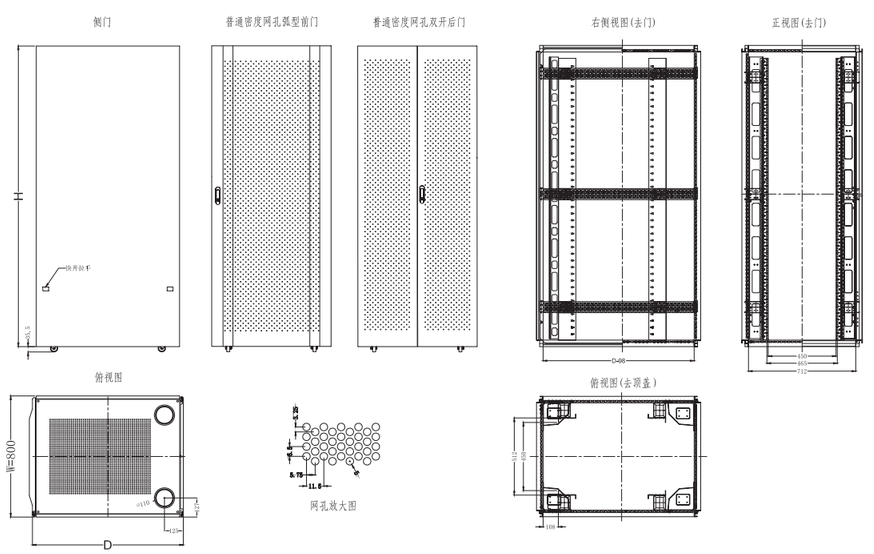

SE-TY2系列服务器机柜









工艺精湛、标准统一，使并柜连接显得更简单容易

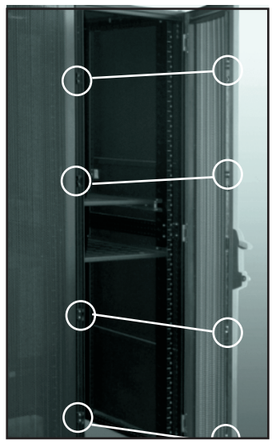

四点式锁具系统



SE-TY2系列服务器机柜

工艺特点及性能

1.产品符合ANSI/EIA;RS-310-D;IEC297-2;DIN41491:PART1;DIN41494:PART7;GB/T3047.2-92标准

2.框架由九折式型材和优质专用三通焊接而成，整体结构坚固，静载负荷达1000Kg

3.波浪圆弧型网孔前门和对开网孔后门，外观高雅气派，通风孔通风面积不少于柜门面积的65%，外观高 雅气派。前门可选配国际流行颜色的钢化玻璃门

4.左右侧门可快速拆、装，方便工作

5.可同时安有万向脚轮和支撑脚，便于移动、固定

6.可互换的门铰链；顶部进线孔配有橡胶盖

7.深度可调（25mm为单位），容量间隔高度可调（1u为单位）

8.国际品质机柜可置换性的配件

9.可根据客户要求定制各种规格及柜内结构变化

- **表面处理**：脱脂、酸洗、磷化、清洗、喷涂
- **材质**：优质冷轧钢板,角规2.0mm，其他1.2~1.5mm
- **颜色**：RAL9004（黑色） RAL7044（灰色）

SE-TY2标准机柜规格型号及技术参数

型号	宽度	深度	高度	容量/U	包装箱尺寸	体积
SE-TY26622	600	600	1100	22	690*690*1130	0.5380
SE-TY26822		800			690*890*1130	0.6940
SE-TY26922		900			690*990*1130	0.7719
SE-TY26022		1000			690*1090*1130	0.8499
SE-TY26637	600	600	1800	37	690*690*1830	0.8712
SE-TY26837		800			690*890*1830	1.1238
SE-TY26937		900			690*990*1830	1.2500
SE-TY26037		1000			690*1090*1830	1.3763
SE-TY26642	600	600	2000	42	690*690*2030	0.9665
SE-TY26842		800			690*890*2030	1.2466
SE-TY26942		900			690*990*2030	1.3870
SE-TY26042		1000			690*1090*2030	1.5268
SE-TY28842	800	800			890*890*2030	1.6080
SE-TY28042		1000			890*1090*2030	1.9693
SE-TY26647	600	600	2200	47	690*690*2230	1.0617
SE-TY26847		800			690*890*2230	1.3694
SE-TY26947		900			690*990*2230	1.5233
SE-TY26047		1000			690*1090*2230	1.6772
SE-TY28847	800	800			890*990*2230	1.7664
SE-TY28047		1000			890*1090*2230	2.1633

SE-TY2标准配置表

序号	名称	数量 600W	数量 800W	单位	材质	备注
1	机柜框架	1	1	套	SPCCT=1.5	九折型材支架
2	前门	1	1	套	SPCCT=1.2	拱型门(网孔)
3	前门锁	1	1	把	----	四点锁定
4	左后门	1	1	件	SPCCT=1.2	网孔
5	右后门	1	1	件	SPCCT=1.2	网孔
6	后门锁	1	1	把	----	三点锁定
7	侧门	2	2	件	SPCCT=1.2	快开拉手锁紧
8	顶盖	1	1	件	SPCCT=1.2	两个出线孔
9	脚轮托盘	4	4	件	SPCCT=2.5	
10	万向脚轮	4	4	件	----	2.5"不带刹车
11	支脚	4	4	件		
12	安装梁	2	4/6	件	SPCCT=1.5	800W机柜27U以下4件
13	安装角规	4	4	件	SPCCT=2.0	
14	线槽	--	2	件	SPCCT=1.2	仅800W含线槽
15	下封板			件	SPCCT=1.2	★选配件★
16	连接块	--	8/12	件	SPCCT=2.0	仅800W有连接块27U以下8件

- 所有具有相同高度和深度的机柜均可并柜连接
- 秉承标准化、模块化和多样化的概念设计
- 用于服务器和网络的机柜，适合所有工业行业、交通工程、电信业的解决方案

SE–TY2 600宽度机柜

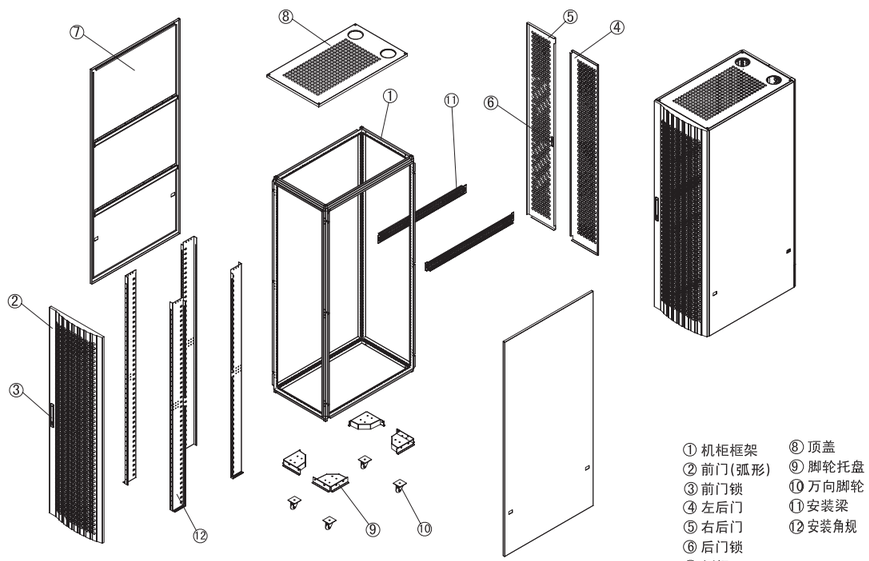

① 机柜框架
② 前门(弧形)
③ 前门锁
④ 左后门
⑤ 右后门
⑥ 后门锁
⑦ 侧门
⑧ 顶盖
⑨ 脚轮托盘
⑩ 万向脚轮
⑪ 安装梁
⑫ 安装角规

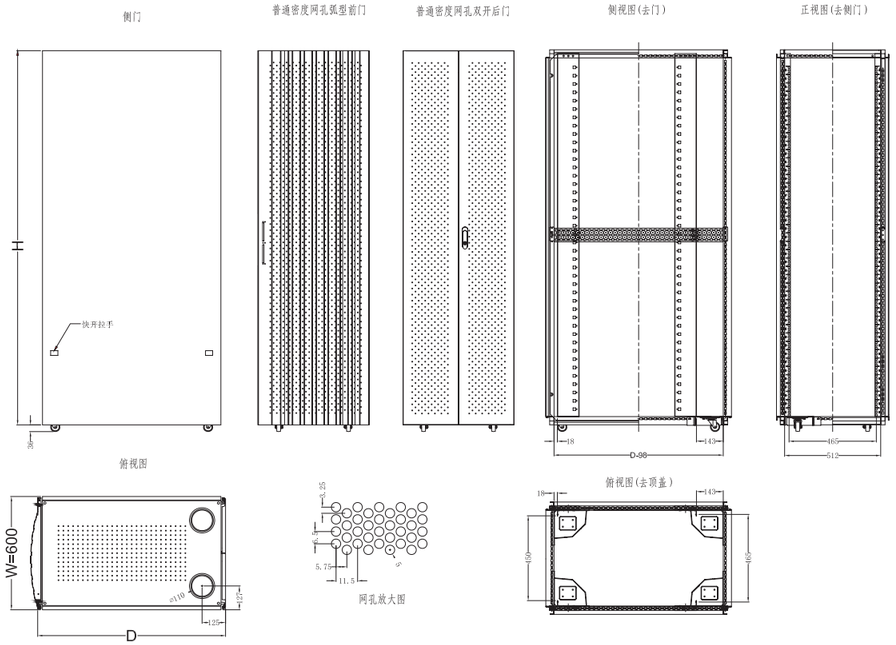

SE–TY2 800宽度机柜

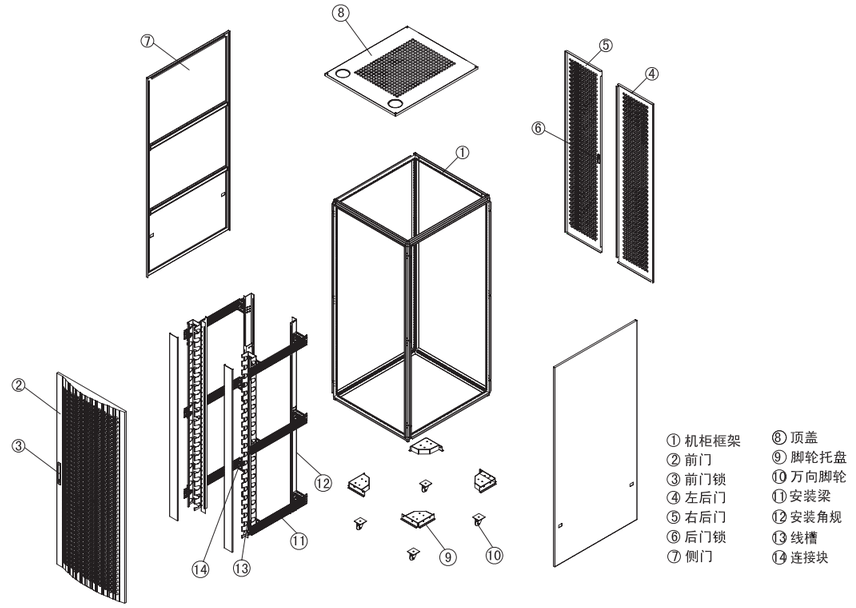

① 机柜框架
② 前门
③ 前门锁
④ 左后门
⑤ 右后门
⑥ 后门锁
⑦ 侧门
⑧ 顶盖
⑨ 脚轮托盘
⑩ 万向脚轮
⑪ 安装梁
⑫ 安装角规
⑬ 线槽
⑭ 连接块

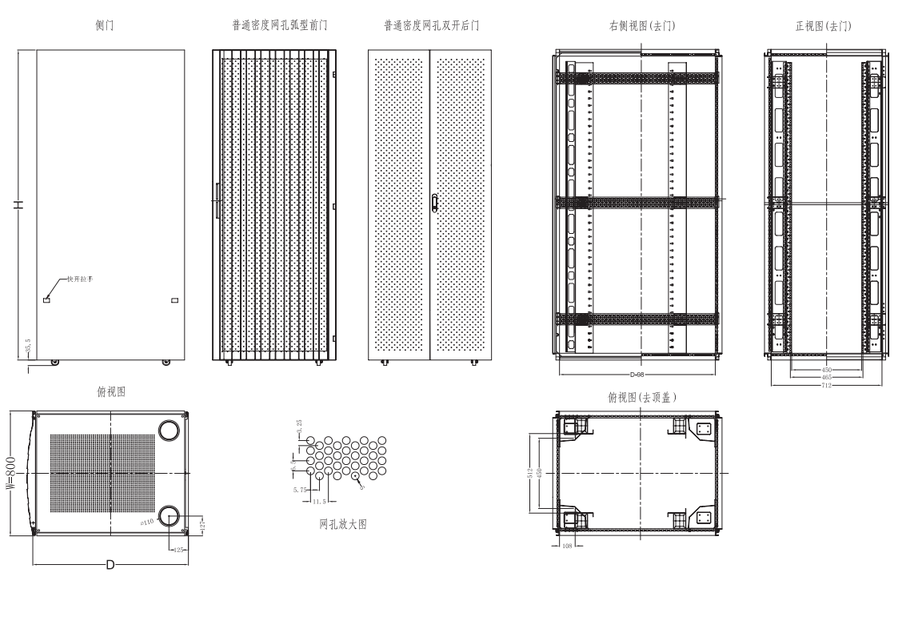

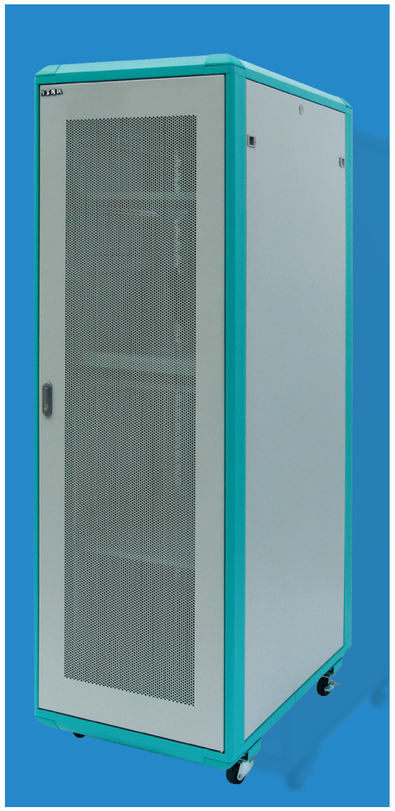

工艺特点及性能

1.产品符合ANSI/EIA;RS-310-D;IEC297-2;DIN41491:PART1;DIN41494:PART7;GB/T3047.2-92标准

2.铝型材框架,全拼装结构,大幅度节省运输及贮存费用，散件包装体积仅为整柜体积的1/3左右

3.造型别致的网孔前门及高密度网孔后门，通风散热快。前门可选配国际流行颜色的钢化玻璃门，开启角度大于100度

4.可快速装配

5.内部调节支脚；旋把机柜门锁

6.可关闭的上部、下部多处走线通道，底部大走线孔尺寸可按需调整,走线通道带防尘功能

7.高密度网孔后门，通风率达到70%以上,一揽子解决了机械保护、通风散热、外部观察机器运行状态三方面的使用要求

8.配件与EM系列机柜兼容

9.静载800KG

- **表面处理**：脱脂、酸洗、磷化、清洗、喷涂
- **材质**：框架: 铝合金型材，其余：SPCC优质冷轧钢板
- **厚度**：方孔条2.0mm，安装梁顶盖1.5mm，侧门0.8，其它1.2mm
- **颜色**：RAL9004（黑色） RAL7044（灰色）





EA-A柜网孔门



旋转把手门锁

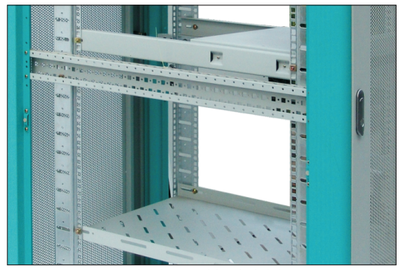

侧板可快速拆卸

标准配置表

序号	名称	数量 600W	数量 800W	单位	材质	备注
1	机柜框架	1	1	件	----	铝型材框架
2	前门	1	1	件	SPCCT=1.2	平板网孔门
3	锁(CXSB-403)	2	2	把	----	用于前后门
4	后门	1	1	件	SPCCT=1.2	平板网孔门
5	侧门	2	2	件	SPCCT=0.8	快开拉手锁紧
6	顶盖	1	1	件	SPCCT=1.5	
7	风扇盘	1/2	1/2	件	SPCCT=1.2	1000深配2件
8	4寸风扇	2/4	2/4	件	----	1000深配4件
9	风扇插头线	1	1	根	----	L=1.8m
10	万向脚轮	4	4	件	----	2″,不带刹车
11	支脚	4	4	件		M12
12	安装梁	6/4	6/4	件	SPCCT=1.5	27U及以下4件
13	安装角规	4	4	件	SPCCT=2.0	
14	六位万能插孔排插	1	1	套	----	
15	M6方螺母	20/40	20/40	件		32U及以下20件
16	M6螺钉	20/40	20/40	件		32U及以下20件
17	连接块	--	12/8	件	SPCCT=2.0	仅800W含连接块27U及以下8件
18	线槽	--	2	件	SPCCT=1.2	仅800W含线槽

标准EA-A机柜600W规格型号及技术参数

型号	宽度	深度	高度	容量/U	散件包装箱尺寸 框架包装尺寸	散件包装箱尺寸 前后门包装尺寸	散件包装箱尺寸 上下框包装尺寸	体积
EA6622	600	600	1063	22	690*1196*240	645*1086*125	595*585*130	0.3309
EA6822		800			890*1196*240	645*1086*125	595*785*130	0.4037
EA6022		1000			1090*1196*240	645*1086*125	595*985*130	0.4766
EA6627	600	600	1285	27	690*1418*240	645*1308*125	595*585*130	0.3855
EA6827		800			890*1418*240	645*1308*125	595*785*130	0.4691
EA6027		1000			1090*1418*240	645*1308*125	595*985*130	0.5526
EA6632	600	600	1507	32	690*1640*240	645*1530*125	595*585*130	0.4402
EA6832		800			890*1640*240	645*1530*125	595*785*130	0.5344
EA6032		1000			1090*1640*240	645*1530*125	595*985*130	0.6286
EA6636	600	600	1685	36	690*1818*240	645*1708*125	595*585*130	0.4840
EA6836		800			890*1818*240	645*1708*125	595*785*130	0.5867
EA6036		1000			1090*1818*240	645*1708*125	595*985*130	0.6895
EA6642	600	600	1952	42	690*2085*240	645*1975*125	595*585*130	0.5498
EA6842		800			890*2085*240	645*1975*125	595*785*130	0.6653
EA6042		1000			1090*2085*240	645*1975*125	595*985*130	0.7809
EA6647	600	600	2174	47	690*2307*240	645*2197*125	595*585*130	0.6044
EA6847		800			890*2307*240	645*2197*125	595*785*130	0.7306
EA6047		1000			1090*2307*240	645*2197*125	595*985*130	0.8568

标准EA-A机柜800W规格型号及技术参数

型号	宽度	深度	高度	容量/U	散件包装箱尺寸 框架包装尺寸	散件包装箱尺寸 前后门包装尺寸	散件包装箱尺寸 上下框包装尺寸	体积
EA8622	800	600	1063	22	690*1196*240	845*1086*125	795*585*130	0.3732
EA8822		800			890*1196*240	845*1086*125	795*785*130	0.4513
EA8022		1000			1090*1196*240	845*1086*125	795*985*130	0.5294
EA8627	800	600	1285	27	690*1418*240	845*1308*125	795*585*130	0.4334
EA8827		800			890*1418*240	845*1308*125	795*785*130	0.5222
EA8027		1000			1090*1418*240	845*1308*125	795*985*130	0.6109
EA8632	800	600	1507	32	690*1640*240	845*1530*125	795*585*130	0.4936
EA8832		800			890*1640*240	845*1530*125	795*785*130	0.5930
EA8032		1000			1090*1640*240	845*1530*125	795*985*130	0.6924
EA8636	800	600	1685	36	690*1818*240	845*1708*125	795*585*130	0.5419
EA8836		800			890*1818*240	845*1708*125	795*785*130	0.6499
EA8036		1000			1090*1818*240	845*1708*125	795*985*130	0.7578
EA8642	800	600	1952	42	690*2085*240	845*1975*125	795*585*130	0.6143
EA8842		800			890*2085*240	845*1975*125	795*785*130	0.7351
EA8042		1000			1090*2085*240	845*1975*125	795*985*130	0.8558
EA8647	800	600	2174	47	690*2307*240	845*2197*125	795*585*130	0.6745
EA8847		800			890*2307*240	845*2197*125	795*785*130	0.8060
EA8047		1000			1090*2307*240	845*2197*125	795*985*130	0.9374

YF-EA-A 网孔门600宽度机柜

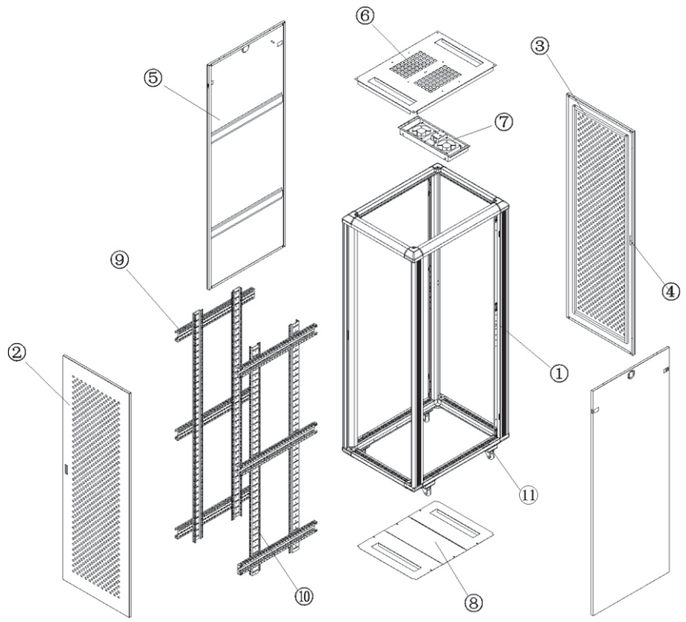

网孔门

① 铝型材框架
② 前门(网孔)
③ 后门(平板网孔)
④ 锁
⑤ 侧门
⑥ 顶盖
⑦ 风扇盘
⑧ 下封板
⑨ 安装梁
⑩ 安装角规
⑪ 万向脚轮

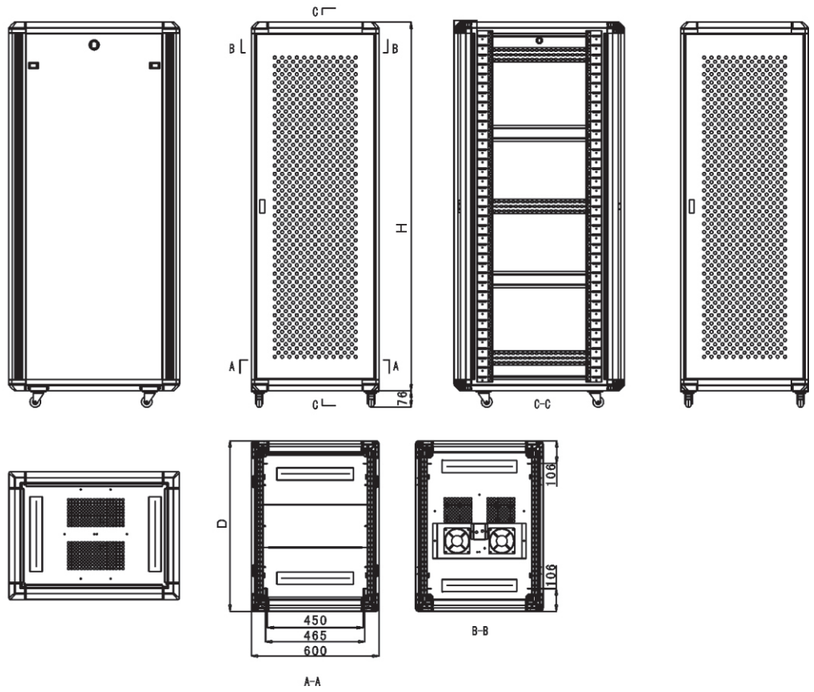

YF-EA-A网孔门800宽度机柜

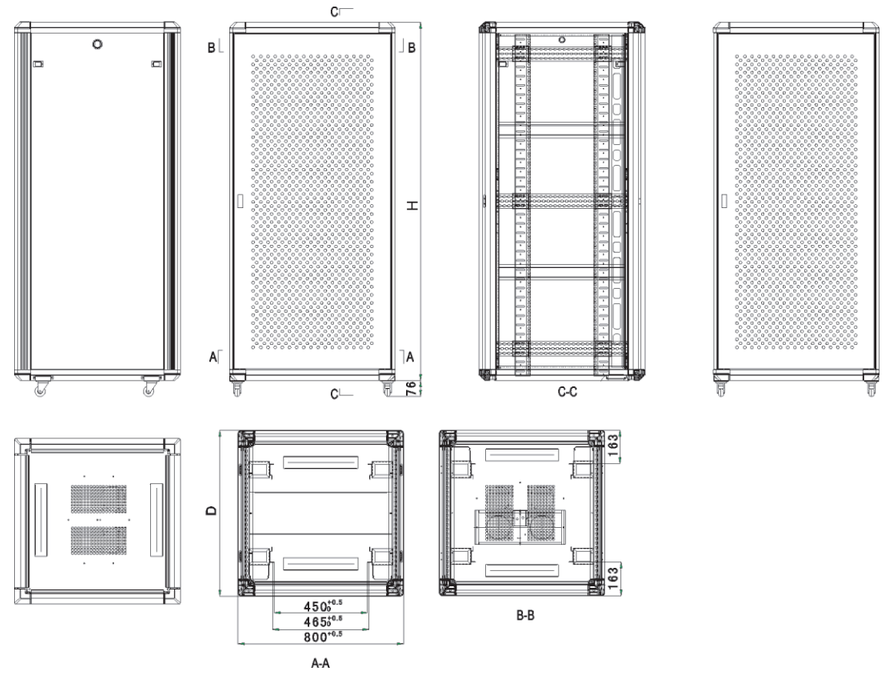

PACKING
包装形式

YF-EA-A 网孔门600宽度机柜 可拆卸的便携式包装方式

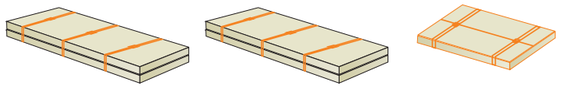

包装1(框架、左右侧门、安装梁、安装角规)　包装2(前后门板)　包装3(上下框及前后横梁)

YF-EA-A 网孔门800宽度机柜 可拆卸的便携式包装方式

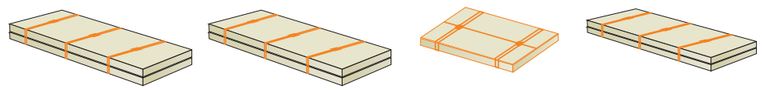

包装1(框架、左右侧门、安装梁、安装角规)　包装2(前后门板)　包装3(上下框及前后横梁)　包装4(线槽)

标准配置表

序号	名称	数量		单位	材质	备注
		600W	800W			
1	机柜框架	1	1	件	----	铝型材框架
2	前门	1	1	件		玻璃门
3	锁	2	2	把	----	用于前后门
4	后门	1	1	件	SPCCT=1.2	平板网孔门
5	侧门	2	2	件	SPCCT=0.8	快开拉手锁紧
6	顶盖	1	1	件	SPCCT=1.5	
7	风扇盘	1/2	1/2	件	SPCCT=1.2	1000深配2件
8	4寸风扇	2/4	2/4	件	----	1000深配4件
9	风扇插头线	1	1	根	----	L=1.8m
10	万向脚轮	4	4	件	----	2″,不带刹车
11	支脚	4	4	件		M12
12	安装梁	6/4	6/4	件	SPCCT=1.5	27U及以下4件
13	安装角规	4	4	件	SPCCT=2.0	
14	六位万能插孔排插	1	1	套	----	
15	M6方螺母	20/40	20/40	件		32U及以下20件
16	M6螺钉	20/40	20/40	件		32U及以下20件
17	连接块	--	12/8	件	SPCCT=2.0	仅800W含连接块27U及以下8件
18	线槽	--	2	件	SPCCT=1.2	仅800W含线槽

EA-B柜玻璃门



顶部风扇盘

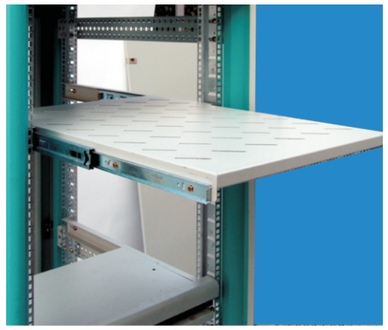

滑动层板

标准EA-B机柜600W规格型号及技术参数

型号	宽度	深度	高度	容量/U	散件包装箱尺寸			体积
					框架包装尺寸	前后门包装尺寸	上下框包装尺寸	
EA-B6622	600	600	1063	22	690*1196*240	645*1086*125	595*585*130	0.3309
EA-B6822		800			890*1196*240	645*1086*125	595*785*130	0.4037
EA-B6022		1000			1090*1196*240	645*1086*125	595*985*130	0.4766
EA-B6627	600	600	1285	27	690*1418*240	645*1308*125	595*585*130	0.3855
EA-B6827		800			890*1418*240	645*1308*125	595*785*130	0.4691
EA-B6027		1000			1090*1418*240	645*1308*125	595*985*130	0.5526
EA-B6632	600	600	1507	32	690*1640*240	645*1530*125	595*585*130	0.4402
EA-B6832		800			890*1640*240	645*1530*125	595*785*130	0.5344
EA-B6032		1000			1090*1640*240	645*1530*125	595*985*130	0.6286
EA-B6636	600	600	1685	36	690*1818*240	645*1708*125	595*585*130	0.4840
EA-B6836		800			890*1818*240	645*1708*125	595*785*130	0.5867
EA-B6036		1000			1090*1818*240	645*1708*125	595*985*130	0.6895
EA-B6642	600	600	1952	42	690*2085*240	645*1975*125	595*585*130	0.5498
EA-B6842		800			890*2085*240	645*1975*125	595*785*130	0.6653
EA-B6042		1000			1090*2085*240	645*1975*125	595*985*130	0.7809
EA-B6647	600	600	2174	47	690*2307*240	645*2197*125	595*585*130	0.6044
EA-B6847		800			890*2307*240	645*2197*125	595*785*130	0.7306
EA-B6047		1000			1090*2307*240	645*2197*125	595*985*130	0.8568

标准EA-B机柜800W规格型号及技术参数

型号	宽度	深度	高度	容量/U	散件包装箱尺寸			体积
					框架包装尺寸	前后门包装尺寸	上下框包装尺寸	
EA-B8622	800	600	1063	22	690*1196*240	845*1086*125	795*585*130	0.3732
EA-B8822		800			890*1196*240	845*1086*125	795*785*130	0.4513
EA-B8022		1000			1090*1196*240	845*1086*125	795*985*130	0.5294
EA-B8627	800	600	1285	27	690*1418*240	845*1308*125	795*585*130	0.4334
EA-B8827		800			890*1418*240	845*1308*125	795*785*130	0.5222
EA-B8027		1000			1090*1418*240	845*1308*125	795*985*130	0.6109
EA-B8632	800	600	1507	32	690*1640*240	845*1530*125	795*585*130	0.4936
EA-B8832		800			890*1640*240	845*1530*125	795*785*130	0.5930
EA-B8032		1000			1090*1640*240	845*1530*125	795*985*130	0.6924
EA-B8636	800	600	1685	36	690*1818*240	845*1708*125	795*585*130	0.5419
EA-B8836		800			890*1818*240	845*1708*125	795*785*130	0.6499
EA-B8036		1000			1090*1818*240	845*1708*125	795*985*130	0.7578
EA-B8642	800	600	1952	42	690*2085*240	845*1975*125	795*585*130	0.6143
EA-B8842		800			890*2085*240	845*1975*125	795*785*130	0.7351
EA-B8042		1000			1090*2085*240	845*1975*125	795*985*130	0.8558
EA-B8647	800	600	2174	47	690*2307*240	845*2197*125	795*585*130	0.6745
EA-B8847		800			890*2307*240	845*2197*125	795*785*130	0.8060
EA-B8047		1000			1090*2307*240	845*2197*125	795*985*130	0.9374

YF-EA-B玻璃门600宽度机柜

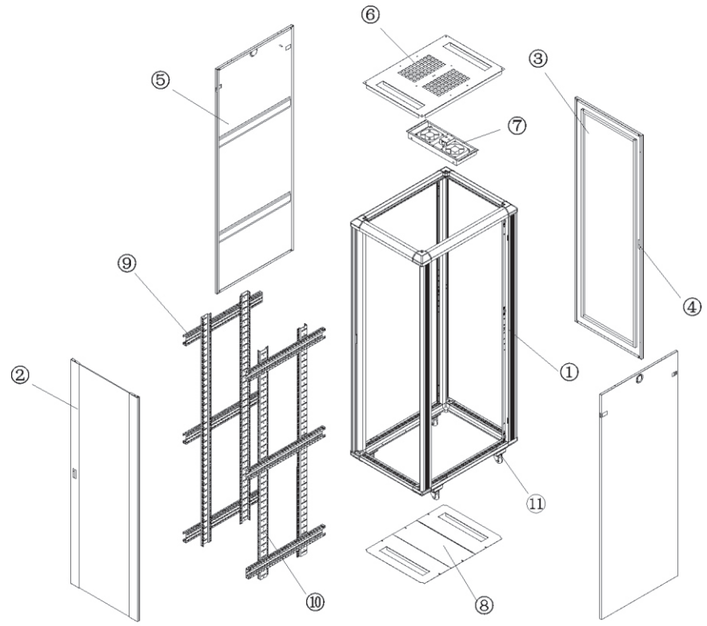

玻璃门

① 铝型材框架
② 前门(玻璃门)
③ 后门(钢板门)
④ 锁
⑤ 侧门
⑥ 顶盖
⑦ 风扇盘
⑧ 下封板
⑨ 安装梁
⑩ 安装角规
⑪ 万向脚轮

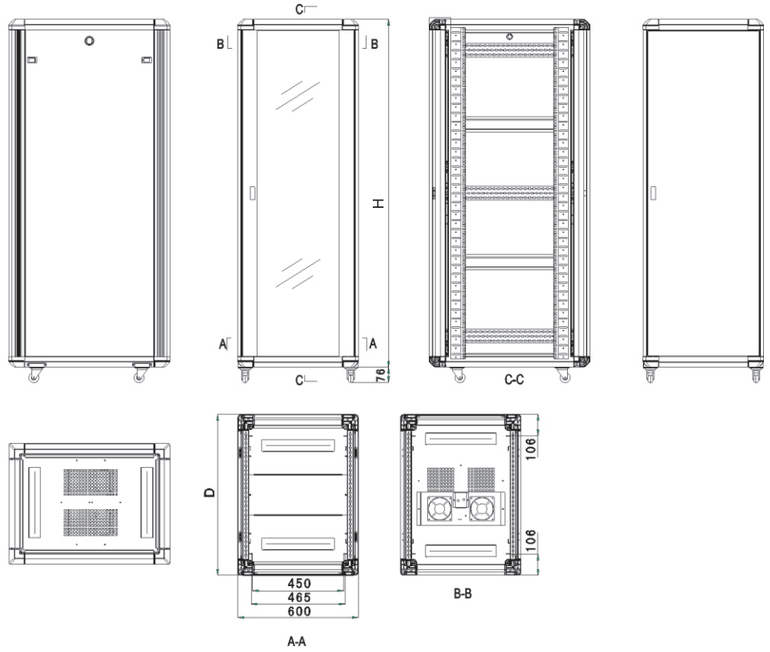

YF-EA 网络机柜系列

YF-EA-B 玻璃门800宽度机柜

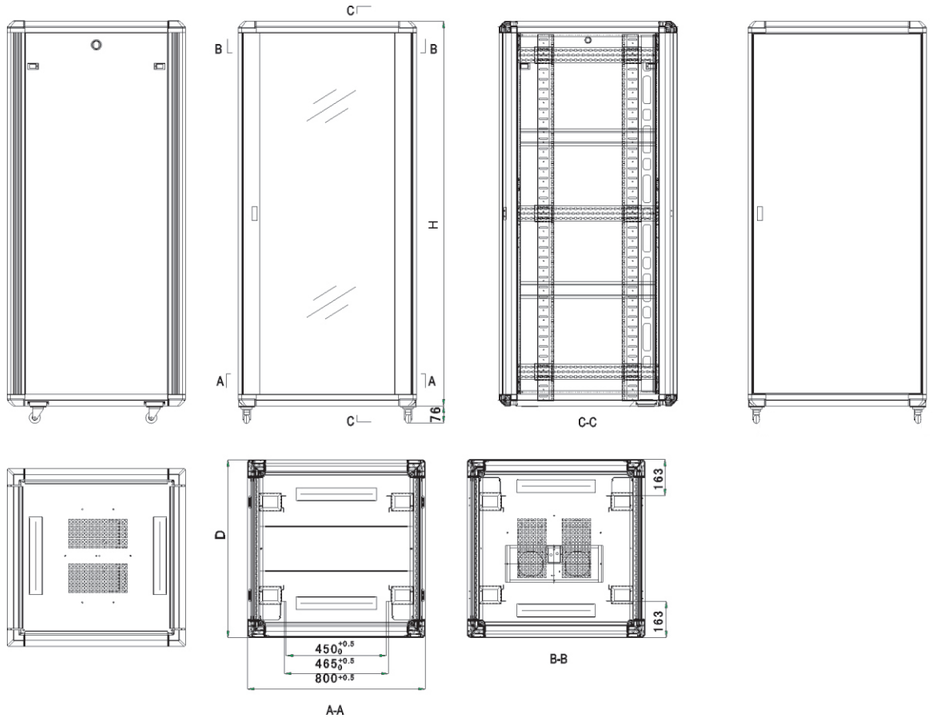

YF-EA-B 玻璃门600宽度机柜 可拆卸的便携式包装方式

PACKING
包装形式

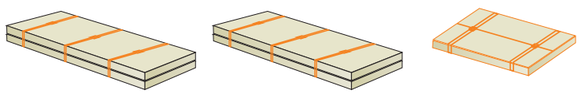

包装1(框架、左右侧门、安装梁、安装角规)　包装2(前后门板)　包装3(上下框及前后横梁)

YF-EA-B 玻璃门800宽度机柜 可拆卸的便携式包装方式

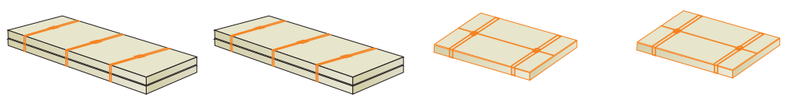

包装1(框架、左右侧门、安装梁、安装角规)　包装2(前后门板)　包装3(上下框及前后横梁)　包装4(线槽)

EM-D 网络机柜系列





工艺特点及性能

1.产品符合ANSI/EIA;RS-310-D;IEC297-2;DIN41491:PART1;DIN41494:PART7;GB/T3047.2-92标准

2.结构坚固，承载负荷大，最大静载达800Kg(使用支脚或底座)

3.同时安装了万向脚轮和支撑脚，移动方便，安置稳固

4.机柜并柜方便、快捷、高效坚固

5.前门采用国际流行颜色

6.上、下部走线孔配有分组盖板；前后门及侧门可容易拆装，方便工作，底部通风防鼠

7.配件齐全，质量可靠

8.可根据客户要求定制各种规格及结构变化

■表面处理：
脱脂、酸洗、磷化、清洗、喷涂

■材质：
优质冷轧钢板，角规厚度2.0mm,其他1.2-1.5mm

■颜色：
RAL9004（黑色） RAL7044（灰色）







